FinnVk vetokaappi

Suojakaappi luokka 1

Vetokaappia käytetään suojaamaan työntekijää terveydelle vaarallisilta kaasuilta ja aineilta

Toimintaperiaate

Korvausilma virtaa työskentelyaukosta sisäänestäen haitallisten aineiden pääsyn huonetilaan, Kaasut ja höyryt poistetaan takaa ala- ja yläosasta.
Vetokaappi suojaa tehokkaasti työntekijää jo pienellä poistoilmamäärällä (250 m^3/h/kaapin leveysmetri).

Käyttö ja huolto

vetokaappi on suunniteltu alan vaatimusten mukaan ottaen huomioon käytön ja huollon helppouden sekä mukavuuden.

Esimerkkejä ominaisuuksista:

- *etuseinä kallistettu (ergonominen työasento)*
- *kevyesti liukuva laminoitu lasi*
- *helppo puhdistaa (sileät pinnat)*
- *häikäisemätön valaisin*

Rakenne

Kokonan levyrakenteiset kaapit valmistetaan polttomaalatusta teräksestä.
Tarvittaessa materiaalina voidaan käyttää ruostumatonta-/haponkestävää terästä tai muovia (pp).

Tekniset tiedot:

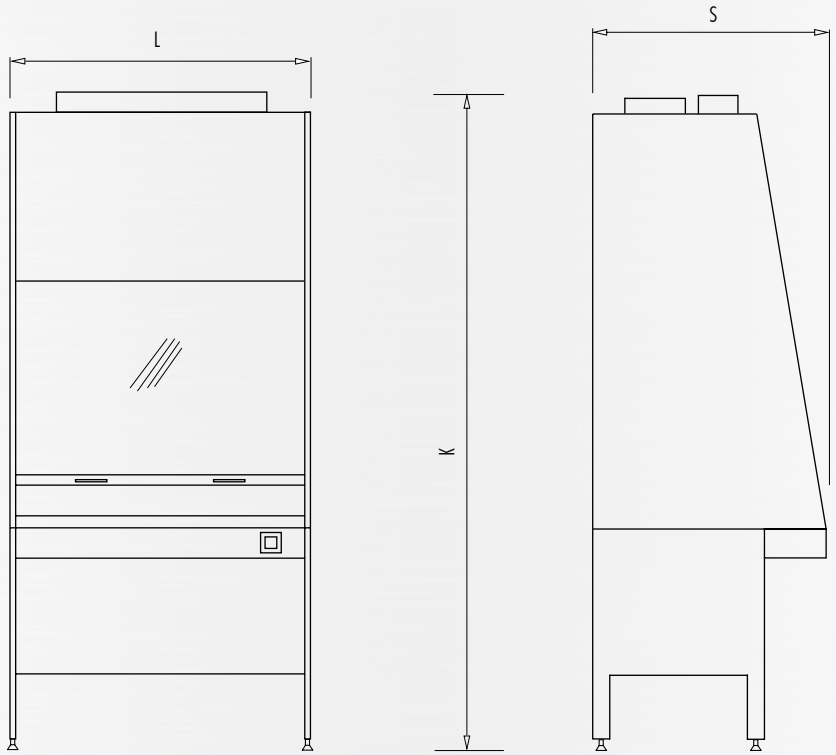

MALLI	MITAT		KANAVAYHDE	NETTO-PAINO	KULJETUS-TILAVUUS
	leveys L/mm	työtila LxKxS/mm	ø/mm	kg	m³
FinnVk 1000	1000	998x900x620	200	57	1,7
FinnVk 1200	1200	1198x900x620	200	68	1,8
FinnVk 1500	1500	1498x900x620	250	85	2,4
FinnVk 1800	1800	1798x900x620	250	100	2,9

Oikeus muutoksiin pidätetään tuotteen jatkuvan kehityksen takia.

Vakiovarusteet:

- liukuluukku, laminoitua lasia
- työtilan valaistus
- kaksoipistorasia
- säätöjalat

Lisävarusteita:

- kohdevalo
- UV-valo
- pistorasiat (2kpl sis. vakioon)
- HEPA- ja aktiivihiilipoistoilmasuodatin
- portaattomasti säädettävä puhallin
- alakaapit
- riskijäteluukku
- paine-eromittari
- kaatoallas
- kaasu- ja nestehanat
- säteilysujaus
- läpiantoluukku
- sivulasit
- sähköinen lasinnostin

Finlead Oy
Punojantie 4, 42800 Haapamäki
www.finlead.fi

DIGIPAINO KEURUSKOPIO OY, 2013